赫兹电力
HERTZ POWER

赫兹电力
HERTZ POWER

赫兹电力
HERTZ POWER

赫兹电力
HERTZ POWER

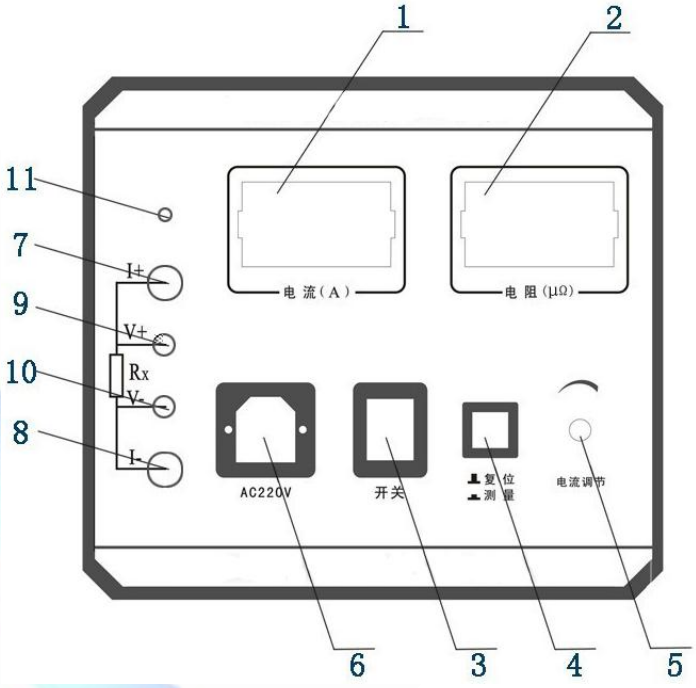
1
2
11
7
9
10
8
I+
V+
Rx
V-
I-
电 流（A）
电 阻（μΩ）
AC220V
开关
复 位
测 量
电流调节
6
3
4
5

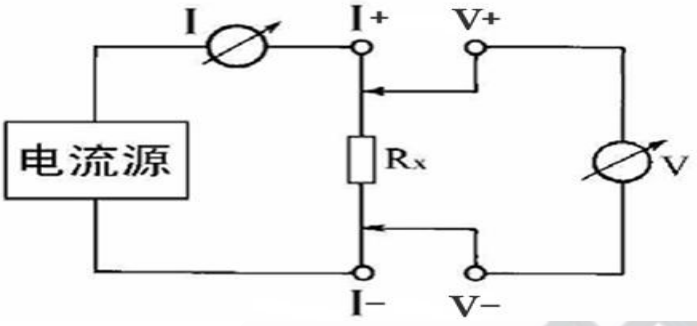

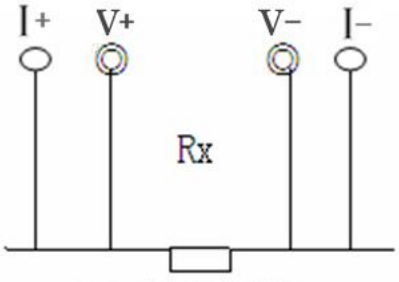

(a)四端子接线图

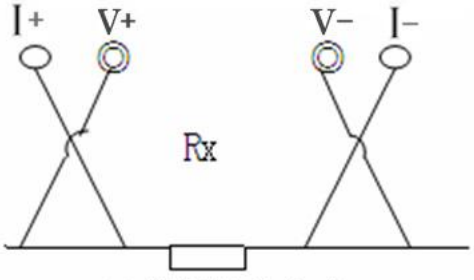

(b)错误接线方式

赫兹电力
HERTZ POWER

赫兹电力
HERTZ POWER

赫兹电力
HERTZ POWER

赫兹电力
HERTZ POWER